ЛЕЯФ.Э.421235.001 Э1

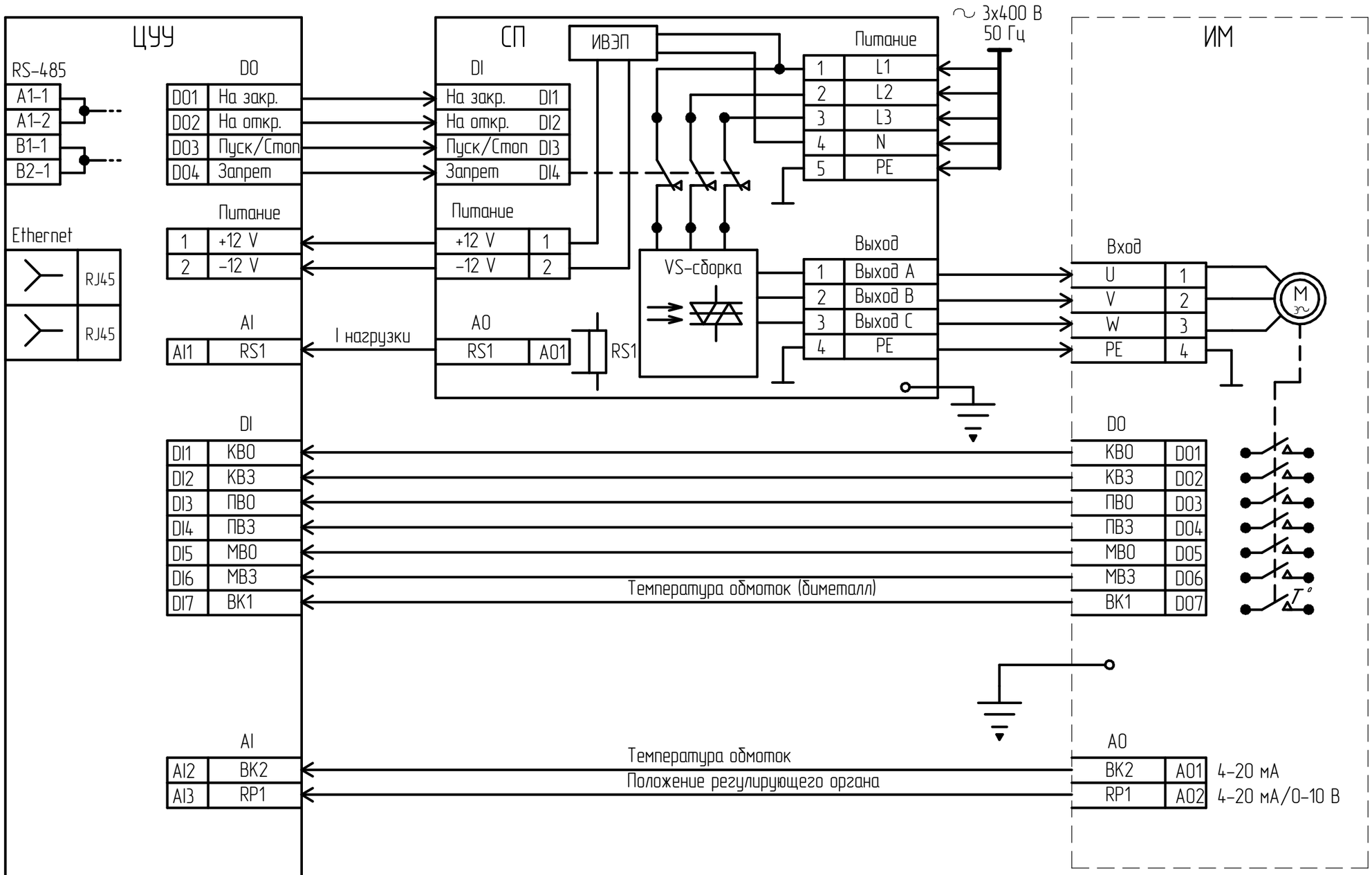

Изм.	Лист	№ докум.	Подп.	Дата
Разраб.		Аксенцев		07.07.20
Пров.		Ляхов		
Т.контр.				
Н.контр.		Аксенцев		
Утв.		Дронов		

ЛЕЯФ.Э.421235.001 Э1

ЦПБР RCS iD

Схема электрическая структурная

Лит.	Масса	Масштаб
Э	--	--

Лист 1 Листов 2

Филиал "Учебный центр" РУП "Витебскэнерго"

Копировал

Формат А3

Перв. примен. ЛЕЯФ.Э.421235.001

Справ. №

RCS iD

Подп. и дата

Инв. № дубл.

Взам. инв. №

Подп. и дата

Инв. № подл.